Bobcat®

S850 - T870 | Une nouvelle génération de chargeuses

Expertes en manutention

La chargeuse compacte sur pneus S850 et la chargeuse compacte sur chenilles T870 de Bobcat sont des condensés de puissance et de performance.
Elles offrent des hauteurs de levage hors pair, des systèmes hydrauliques plus performants ainsi que des capacités et des portées de levage supérieures. La force de poussée et la puissance moteur ont été augmentées, le réservoir de carburant est plus volumineux et leur conduite est plus confortable que jamais.

Grâce à leurs capacités nominales accrues et à leurs godets de grande contenance (213 cm/668 litres pour la T870 et 203 cm/473 litres pour la S850), ces machines s'avèrent extrêmement efficaces dans les applications de manutention de matériaux.

Manutention de matériaux

- Elles disposent d'une hauteur de levage plus importante.
- Ces chargeuses peuvent facilement soulever et transporter des palettes pesant plus d'une tonne et demie (des contrepoids supplémentaires peuvent être ajoutés pour augmenter encore la capacité de levage).
- Leur puissance de cavage a été accrue.
- Une grande vitesse (de série sur la S850) permet de se déplacer plus rapidement : 20 km/h pour la S850 et 18 km/h pour la T870.

Nettoyage des cales de navire

- La cabine étanche et pressurisée protège l'opérateur de la poussière et des débris.
- Ces machines restent compactes et légères : la S850 pèse moins de 5 tonnes (4540 kg).
- L'excellente accessibilité du refroidisseur d'huile et du radiateur rend leur nettoyage particulièrement facile.

De la puissance à volonté

La puissance hydraulique a été optimisée en s'assurant que le débit maximal soit fourni dans la plage de charge nominale du moteur. Le rendement énergétique est supérieur et le refroidissement du moteur plus efficace. Ces machines conviennent donc idéalement à l'utilisation d'accessoires à haut débit, comme la scie à roche WS32 ③ (profondeur de coupe jusqu'à 800 mm), la raboteuse de 1 mètre ① ou la niveleuse à usage intensif ①.

Des performances qui établissent de nouvelles références

- Grâce à son poids de 5751 kg et son puissant moteur de 99 CV, la T870 délivre la meilleure force de poussée de sa catégorie. Dans des applications telles que le nivelage, elle bat tous les records de productivité des chargeuses compactes sur chenilles.
- Avec son poids conséquent, ses chenilles plus longues et plus larges, et son train de chenilles Roller Suspension™, elle présente une stabilité sans pareille et un confort de conduite remarquable sur de longues distances.

①

②

③

La maîtrise de la forêt

Grâce à leur puissance hydraulique, leur capacité de levage, leur refroidissement ultra-performant et leur robustesse hors pair, ces machines excellent dans tous les travaux forestiers, y compris les plus rudes.

Elles repoussent les limites de la productivité

Plus de hauteur de levage : la hauteur de levage accrue d'environ 12 % permet de charger facilement les bennes hautes et d'utiliser la débroussailleuse forestière avec une efficacité maximale.
Plus d'autonomie : le réservoir de grande contenance et le rendement énergétique supérieur vous permettent de travailler plus longtemps, même dans les endroits reculés.
Plus de capacité de refroidissement : le ventilateur surdimensionné et le carénage de ventilation redessiné assurent un refroidissement sans égal.
Des composants protégés : les raccords rapides ① et le pare-chocs arrière sont intégrés dans le châssis, ce qui les protège des impacts contre les arbres ou autres obstacles.
Un nettoyage facile : l'accès au radiateur ② est des plus simple pour faciliter l'entretien.
La commodité d'une machine compacte : ces machines se transportent facilement sur un camion et travaillent avec aisance dans les zones forestières les plus denses.
Une visibilité exceptionnelle : l'emplacement avancé de la cabine, les grandes vitres latérales, arrière et supérieure, ainsi que la porte avant élargie, offrent une excellente visibilité panoramique. Dans l'obscurité, la visibilité est garantie par des phares dont la puissance a été accrue de 50 %.

①

②

Les raccords rapides ① sont fixés directement dans la plaque avant du bras de levage pour un montage parfaitement rigide. Les flexibles des raccords rapides sont acheminés par l'intérieur du bras de levage pour une protection totale.

Grand confort

Nous avons agrandi les cabines de nos chargeuses de 10 % et revu l'intérieur pour que tous les opérateurs bénéficient d'un environnement de travail idéal. Grâce aux nouveaux supports de moteur, la cabine est mieux isolée des vibrations et du bruit.

Equipement de haut niveau

- Galets de chenille suspendus Roller Suspension™ de série sur la T870
- Vaste cabine pressurisée offrant une excellente visibilité panoramique
- Commandes aux manipulateurs commutables SJC de série
- Autonomie accrue
- Pré-équipement radio stéréo, compatible MP3
- Tableau de bord Deluxe avec écran couleur (en option)
- Translation à 2 vitesses de série sur la S850 (en option pour la T870)

La nouvelle génération de chargeuses Bobcat est équipée d'une cabine pressurisée haut de gamme. Elle comporte un nouveau joint monobloc entourant l'intégralité de la porte et s'insérant dans un logement arrondi spécialement conçu pour empêcher les infiltrations de saleté et de poussière. Les niveaux sonores ont été réduits de plus de 60 % pour améliorer le confort de l'opérateur.

Pré-équipement radio stéréo compatible MP3, prise d'alimentation 12 V, commandes SJC

Tableau de bord Deluxe avec écran couleur

Siège suspendu grand confort, entièrement réglable

Chauffage et climatisation

S850 - T870 | Caractéristiques techniques

	S850	T870
Performances		
Capacité opérationnelle nominale (ISO 14397-1)	1850 kg	1584 kg
Charge de basculement	3700 kg	4526 kg
Débit de la pompe	87,1 l/min	90,1 l/min
Débit de la pompe (avec option cumul de débit)	140 l/min	141,6 l/min
Pression max. aux raccords rapides	238–245 bars	238–245 bars
Vitesse de translation max. (petite vitesse)	11,4 km/h	10,5 km/h
Vitesse de translation max. (grande vitesse)	19,8 km/h	18,3 km/h
Moteur		
Marque / Modèle	Kubota / V3800-DI-T-E3	
Carburant / Refroidissement	Gazole / Liquide	
Puissance max.	68,6 kW	74 kW
Couple (SAE J1995)	314,5 Nm (à 1600 tr/min)	325 Nm (à 1600 tr/min)
Nombre de cylindres	4	
Cylindrée	3769 cm^3	
Poids		
Poids opérationnel	4540 kg	5751 kg
Commandes		
Direction	Direction et vitesse commandées par deux manipulateurs	
Fonctions hydrauliques de levage et de cavage	Commandes aux manipulateurs commutables SJC	
Circuit auxiliaire avant (standard)	Contacteur électrique sur le manipulateur droit	
Entraînement		
Transmission	Pompes à pistons hydrostatiques en tandem, variables à l'infini, alimentant deux moteurs d'entraînement hydrostatiques entièrement réversibles	
Contenances		
Circuit de refroidissement avec chauffage	14,4 l	18,5 l
Circuit de refroidissement sans chauffage	-	15,1 l
Huile moteur avec filtre	11,4 l	11,4 l
Réservoir de carburant	124,2 l	134,8 l
Réservoir hydraulique	11,4 l	11,4 l
Circuit hydraulique/hydrostatique	36 l	36 l
Environnement		
Pression acoustique (LpA) (Directive UE 2006/42/CE)/(incertitude)	81,7 dB (A)/2,5 dB (A)	82,4 dB (A)/2,5 dB (A)
Puissance sonore (LWA) (Directive UE 2000/14/CE)	102 dB (A)	104 dB (A)
Vibrations globales du corps (ISO 2631-1)/(incertitude)	0,6 ms^{-2}/0,3 ms^{-2}	1,5 ms^{-2}/0,6 ms^{-2}
Vibrations main/bras (ISO 5349-1)	0,71 ms^{-2}	0,49 ms^{-2}

Équipement de série

S850	T870
Commandes aux manipulateurs commutables (SJC)	Commandes aux manipulateurs commutables (SJC)
Translation à 2 vitesses	Châssis inférieur Roller Suspension™
Pneus usage intensif 14 x 17,5, 12 plis	Chenilles en caoutchouc de 450 mm
	Cabine fermée

Options

S850	T870
Système hydraulique à cumul de débit	Système hydraulique à cumul de débit
Cabine fermée avec chauffage	Cabine fermée avec chauffage
Cabine fermée avec chauffage et climatisation	Cabine fermée avec chauffage et climatisation
Tableau de bord Deluxe	Tableau de bord Deluxe
Bob-Tach hydraulique	Bob-Tach hydraulique
Commandes standard assistées (SCPA)	Translation à 2 vitesses
Pneus usage extrême 14 x 17,5, 12 plis	
Pneus Solid Flex 14 x 17,5, 12 plis	
Pneus usage extrême 14 x 17,5, 12 plis, gonflés à la mousse polyuréthane	

Accessoires

Balayeuse orientable	Tondeuse
Tarière	Fourches à palettes hydrauliques
Fourche à balles	Fourches à palettes standard
Scie à broussaille	Turbine à neige
Godets	Dérouleur de gazon
Pompe à béton	Râteau motorisé
Lame de remblayage	Épandeur
Tombereau	Stabilisateurs arrière à montage rapide (Quick-Tach)
Débroussailleuse à fléaux	
Débroussailleuse forestière	Dessoucheuse
Niveleuse	Transplanteuse d'arbres
Grappin industriel	Rouleau vibrant
Grappin à déraciner	Kit d'arrosage
Marteau hydraulique	Scie à roche
Godet mélangeur	Broyeuse de branches

Dimensions

Toutes les dimensions sont exprimées en mm.

S850

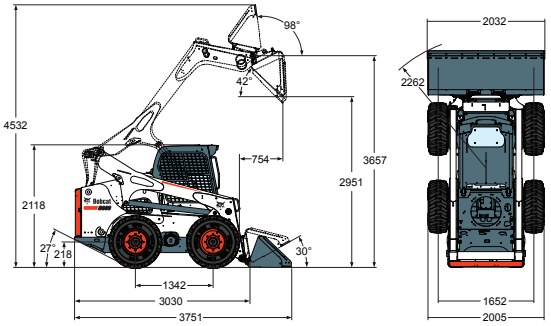

T870

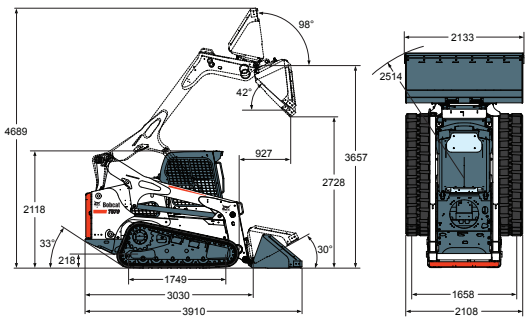

Les caractéristiques peuvent être modifiées sans préavis. Les produits Bobcat présentés en illustration ne sont pas toujours des modèles standard.

www.bobcat.eu

FSC Mixed Sources

Bobcat®

©2010 BOBCAT B 4473120-FR (09-10)

DI CE - Drève Richelle 167 - B-1410 Waterloo, Belgium